# SCHEDA TECNICA

## POZZETTO 85 X 85 H 140
## 3 VIE SENZA SERRAGGIO

# POZZETTO IRRIGAZIONE

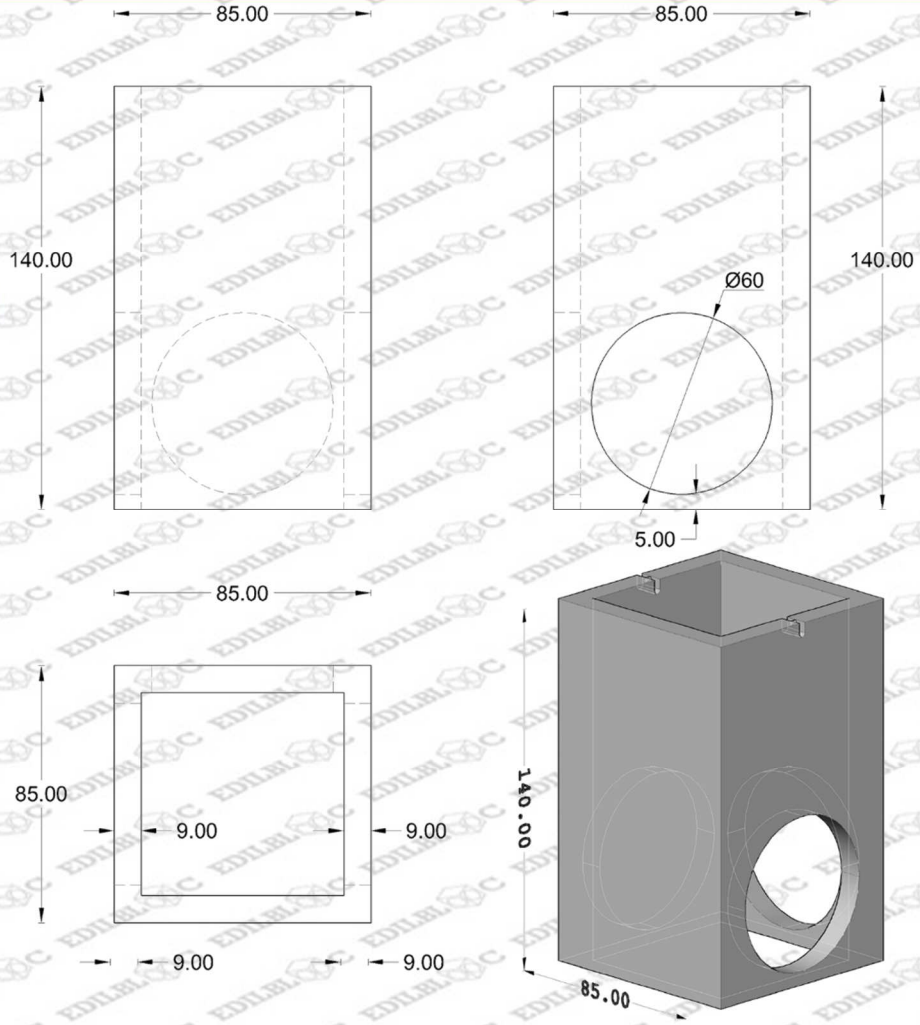


| Codice | Descrizione [cm] | Misura Interna | Misura Esterna | Altezza Interna | Altezza Esterna | Spessore Parete | Impronta | Peso [Kg] | Pz. Pallet |
|---|---|---|---|---|---|---|---|---|---|
| CPO851403C | POZZETTO 85X85 h.140 | 67 cm | 85 cm | 140 cm | 140 cm | 9 cm | 60 cm | 540 | - |

| | | | |
|---|---|---|---|
| Densità | - | Resistenza al fuoco | - |
| Rugosità interna | - | Assorbimento acqua | - |
| Materie prime | - | Foratura % | - |
| Marcature CE | Livello IV | Mt/QPallet | - |
| Colori | Grigio | Pz/Mq | - |
| Classe di resistenza | - | Peso/Mq | - |
| Resistenza Compressione | - | Classe di Resistenza | - |
| Certificazioni | Marcatura CE | Tenuta all'acqua | - |
| Norma di riferimento | UNI EN 1917 | Data | 01-gen-17 |

EDILBLOC snc
DI LANZA WALTER E C.

FRABOSA SOTTANA (CN)
Via Gosi n.6 , 12083
P.Iva e CF. 02745370045
www.edilbloc.com

Tel. 0174/243001
Fax. 0174/243900
Email :info@edilbloc.com