SCHEDA TECNICA

POZZETTO 85 X 85 H 140
2 VIE SENZA SERRAGGIO

POZZETTO IRRIGAZIONE

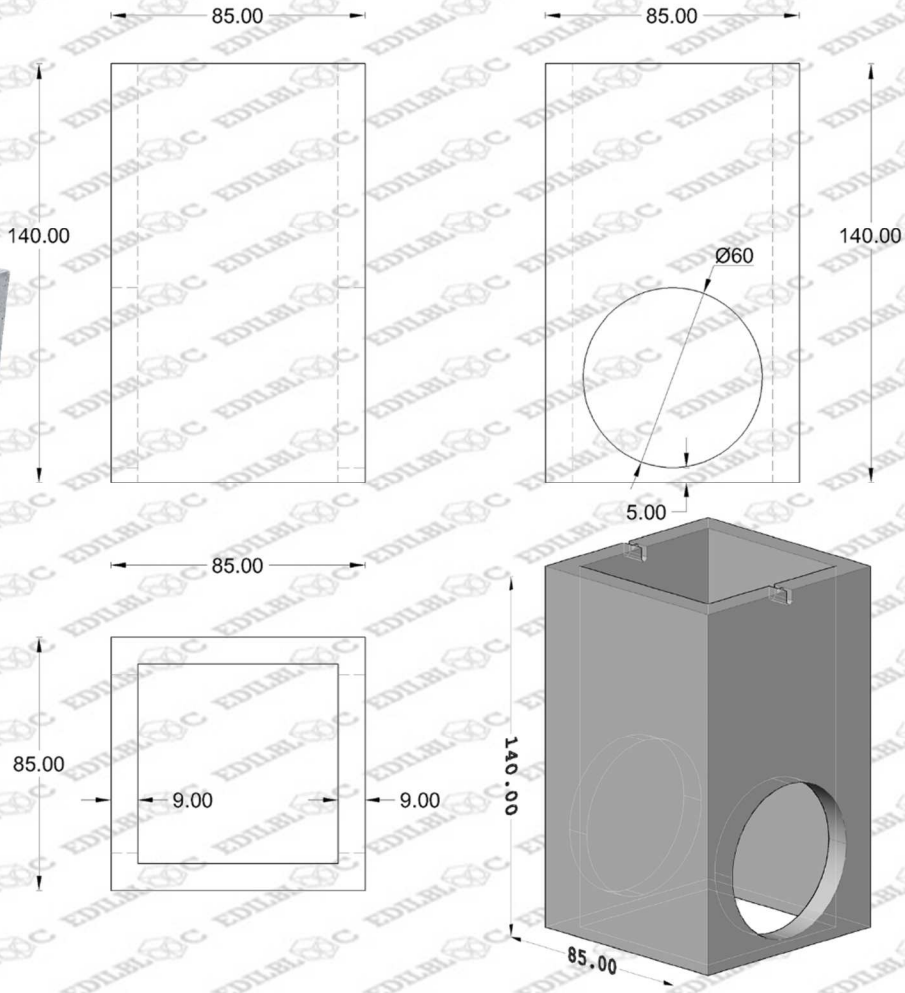

Codice	Descrizione [cm]	Misura Interna	Misura Esterna	Altezza Interna	Altezza Esterna	Spessore Parete	Impronta	Peso [Kg]	Pz. Pallet
CPO851402C	POZZETTO 85X85 h.140	67 cm	85 cm	140 cm	140 cm	9 cm	60 cm	580	-

Densità	-	Resistenza al fuoco	-
Rugosità interna	-	Assorbimento acqua	-
Materie prime	-	Foratura %	-
Marcature CE	Livello IV	Mt/ QPallet	-
Colori	Grigio	Pz/ Mq	-
Classe di resistenza	-	Peso/ Mq	-
Resistenza Compressione	-	Classe di Resistenza	-
Certificazioni	Marcatura CE	Tenuta all'acqua	-
Norma di riferimento	UNI EN 1917	Data	01-gen-17

EDILBLOC snc
DI LANZA WALTER E C.

FRABOSA SOTTANA (CN)
Via Gosi n.6 , 12083
P.Iva e CF. 02745370045
www.edilbloc.com

Tel. 0174/243001
Fax. 0174/243900
Email :info@edilbloc.com