SCHEDA TECNICA

POZZETTO 72 X 72 H 120
2 VIE SENZA SERRAGGIO

POZZETTO IRRIGAZIONE

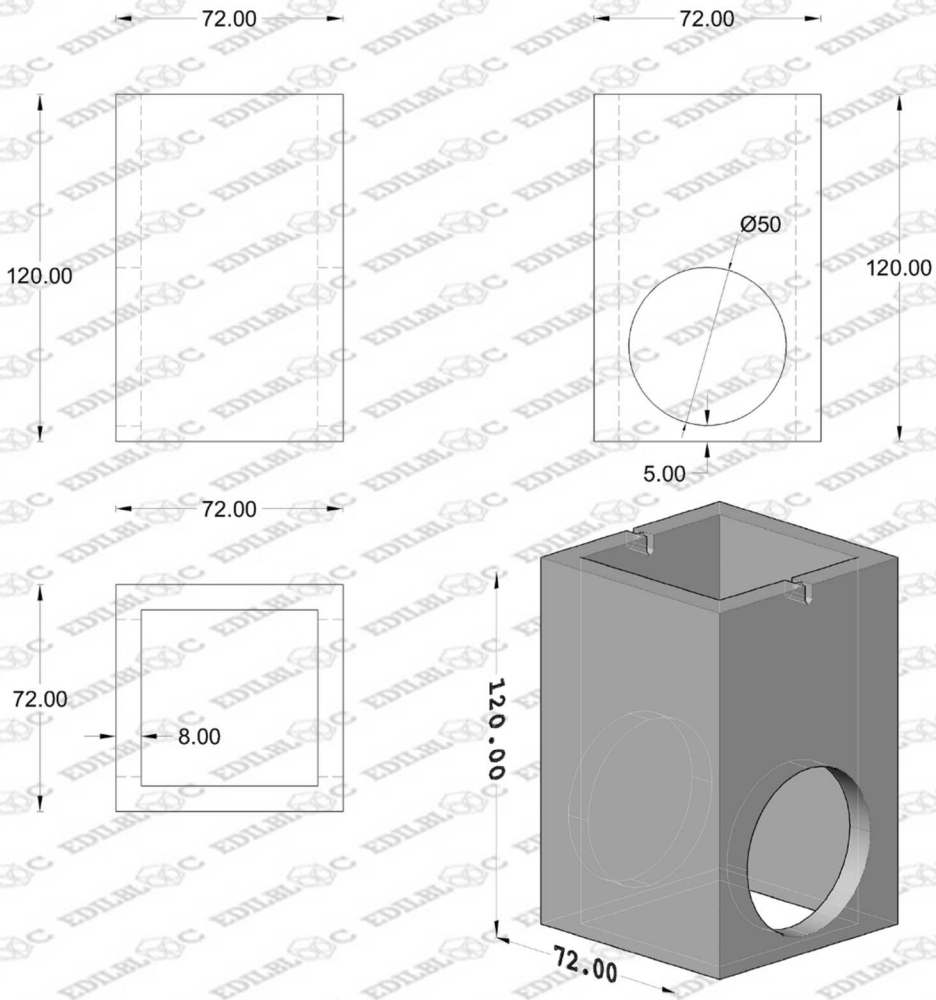

Codice	Descrizione [cm]	Misura Interna	Misura Esterna	Altezza Interna	Altezza Esterna	Spessore Parete	Impronta	Peso [Kg]	Pz. Pallet
CPO721202C	POZZETTO 72X72 h.120	56 cm	72 cm	120 cm	120 cm	8 cm	50 cm	450	-

Densità	-	Resistenza al fuoco	-
Rugosità interna	-	Assorbimento acqua	-
Materie prime	-	Foratura %	-
Marcature CE	Livello IV	Mt/ QPallet	-
Colori	Grigio	Pz/ Mq	-
Classe di resistenza	-	Peso/ Mq	-
Resistenza Compressione	-	Classe di Resistenza	-
Certificazioni	Marcatura CE	Tenuta all'acqua	-
Norma di riferimento	UNI EN 1917	Data	01-gen-17

EDILBLOC snc
DI LANZA WALTER E C.

FRABOSA SOTTANA (CN)
Via Gosi n.6 , 12083
P.Iva e CF. 02745370045
www.edilbloc.com

Tel. 0174/243001
Fax. 0174/243900
Email :info@edilbloc.com