SCHEDA TECNICA

SOLETTA 180 X 180 H 20

SOLETTE CARRABILI

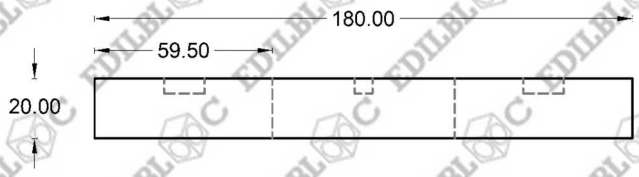

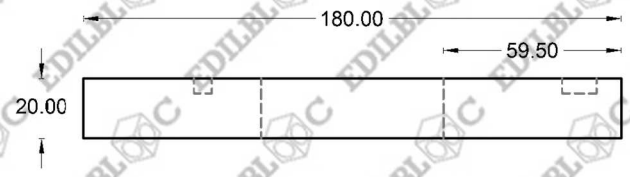

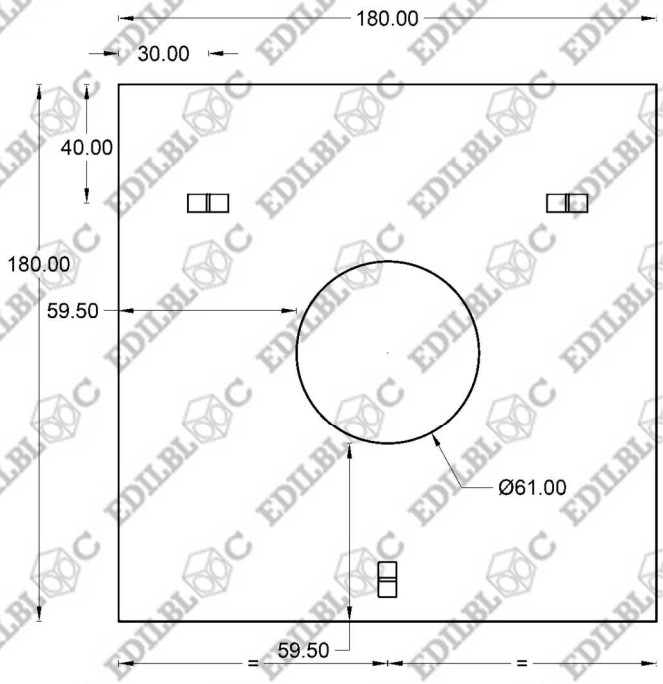

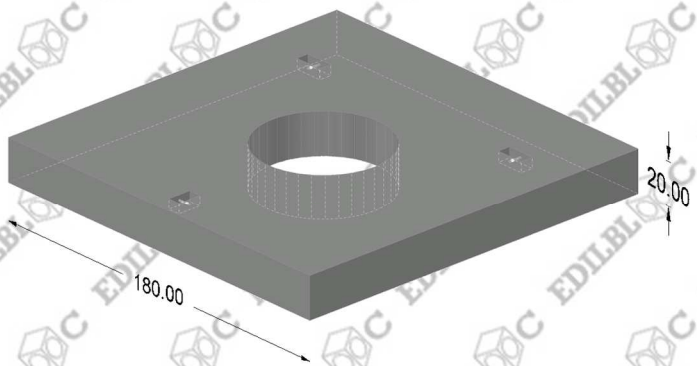

Codice	Descrizione [cm]	Misura Interna	Misura Esterna	Altezza Interna	Altezza Esterna	Spessore Parete	Impronta	Peso [Kg]	Pz. Pallet
CSOL180	Soletta 180X180 Ø60	200 mm	1800 mm	200 mm	200 mm	-	-	1500	SFUSA

Densità	-	Resistenza al fuoco	-
Rugosità interna	-	Assorbimento acqua	-
Materie prime	-	Foratura %	-
Marcature CE	Livello IV	Mt/Q Pallet	-
Colori	Grigio	Pz/Mq	-
Classe di resistenza	-	Peso/Mq	-
Resistenza Compressione	-	Classe di Resistenza	-
Certificazioni	Marcatura CE	Tenuta all'acqua	-
Norma di riferimento	UNI EN 1917	Data	01-gen-20

EDILBLOC snc
DI LANZA WALTER E C.

FRABOSA SOTTANA (CN)
Via Gosi n.6 , 12083
P.Iva e CF. 02745370045
www.edilbloc.com

Tel. 0174/243001
Fax. 0174/243900
Email : info@edilbloc.com